# DOWNPIPE FILTER T50
# FALLROHRFILTER T50

**Version 19.08.**

**GB INSTALLATION AND OPERATING INSTRUCTIONS**

**D EINBAU- UND BETRIEBSANLEITUNG**

**FALLROHRFILTER T50**
(1A-RF-T50G)

Technical changes, misprints and mistakes reserved! Newest information about our products can be found online
Technische Änderungen, Druckfehler und Irrtümer vorbehalten! Aktuelle Informationen zu unseren Produkten finden Sie auf:
http://www.profi-pumpe.de

Contents

1. Introduction ..... 2
2. Installation notes ..... 3
3. Installation ..... 4
4. Rainwater utilisation with our filters ..... 5
5. delivery scope / Installation overview ..... 3

## 1. INTRODUCTION

We would like to congratulate you on the purchase of our rain filter. You have made a good decision. When selecting the materials and processing, we made sure that a long service life is guaranteed. In addition, we only use environmentally friendly raw materials and production processes.
If, despite our strict quality controls during the guarantee period of 6 months, you have reason for a justified complaint, please present the rain filter together with your proof of purchase at the point of sale. You will receive a replacement immediately or the defects will be repaired.
By using rainwater, you contribute to preserving our environment for all of us.

**To prevent damage to persons or property, you should read this user manual carefully. Please observe all safety precautions and instructions for proper use of the device. Failure to follow the instructions and safety precautions can result in injury or property damage.**

**Please keep this manual with the instructions and safety instructions carefully in order to at any time you can restore them. Please always download the latest version of the user manual of www.profi-pumpe.de under „downloads“. This shall always prevail.**

## 2. INSTALLATION NOTES

- AUTOMATIC FILL-STOP FUNCTION
  The rain filter is used for the automatic filling of rain barrels, tanks or barrels. If the automatic fill-stop function is to be used, the appropriate installation height must be observed. The lower support edge of the sieve element must be approx. 4 cm below the edge of the rain barrel. The tank is filled up to this height without overflowing.
- HOSE CONNECTION
  A reducer from the HT50 pipe to the 5/4“ hose is available to match the rain filter. The reducer can also be used as a wall feed-through for rain barrels.
- CONNECTION SECURITY
  If the installation conditions are suitable, the HT50 pipe must be secured against detachment from the filter socket using commercially available wall clamps.
- INSTALLATION PLACE
  The rain filter is also conditionally suitable for installation inside buildings. The instructions for installation as well as for maintenance and service must be strictly observed. In particular, the rubber seal of the window must be regularly maintained.



## 3. INSTALLATION

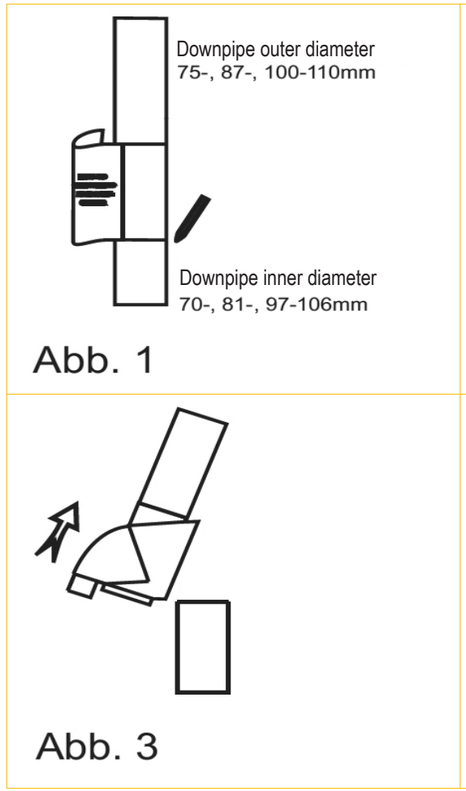


- Select installation height. When using the automatic fill-stop system, mark the height of the rain bins using a spirit level on the downpipe. Offset 9 cm upwards and downwards from this mark, add further markings. Use the installation instructions as a marking aid (see Fig. 1/2).
- Cut through the downpipe at the lower and upper markings and remove the separated section. (see Fig. 2/3).
- Loosen existing pipe clamps if necessary (see Fig. 4).
- Insert the filter.
  Select the reduction according to the pipe width. Use a knife to cut out the reductions which are not required at the lower connection of the rain filter. When connecting to down pipes with an inner diameter of 100-105 mm, shorten the longer webs on the outer connection piece (see lower connection on the filter) to the appropriate dimension. The reductions on the upper reducing ring which are not required are also removed.
- If necessary, place rubber seals on the edge of the downpipe or the filter connections (treat with lubricant if necessary).
- Bend the upper section of the downpipe to the side.
- **Remove the strainer element from the Streif filter!**
- Insert the filter as shown in Figs. 3 and 4 and check that it is firmly seated.
- Insert the strainer element.
- Fasten the pipe clamp.
- In order to ensure a permanent tightness of the window on the housing, it is advantageous to apply a sponge rubber care product (e.g. acid-free grease) to the sealing surfaces of the window and the housing. After closing the window, the excess care product must be removed.
- **It is imperative that the connection to the rain collector is made immediately.**
- The rain filter can be installed both vertically and at an angle. In every case of installation, the downpipe must be aligned in such a way that the rainwater flows through the entire filter surface. If the distance between filter and gutter is less than 1 m, we recommend the use of a 0.2 mm sieve. This is available as a spare part.

**PLEASE NOTE OUR NOTES ON MAINTENANCE AND SERVICE.
FOR DAMAGES CAUSED BY NON-OBSERVANCE OF OUR INSTRUCTIONS ANY WARRANTY IS VOID.**

In our test series, which were carried out over a sufficient period of time, the rain filter proved to be outstanding.

The rain filter is largely maintenance-free. It has above-average self-cleaning properties.

The amount of dirt on different roof surfaces and locations is very different. For this reason, generally valid statements on the frequency of filter cleaning are not possible.

We recommend checking the soiling of the screen surface at regular intervals according to the site conditions.

For maintenance, please push the lugs of the window apart slightly and remove the filter element. This can now be cleaned with a sharp jet of water with the aid of a brush with fine plastic bristles and, if necessary, a commercially available cleaning agent.

**If appropriate ambient conditions are present, which would allow freezing of the downpipes are favoured, appropriate protective measures must be taken.**

- Self-cleaning design - Efficiency over 90%.
- Stainless steel sieve, filter fineness / mesh size 100µm (0.1mm)
- Universal connection for downpipes with RG 75-110mm outside diameter
- For roof areas of up to 100m²
- Connection to rainwater storage tank: HT 50 spigot for connection to an alternative cistern Connection set (special accessory) for connection to rainwater tank
- Automatic fill-stop - no overflow of the rain barrel

## 4. TO USE RAINWATER WITH OUR FILTERS

The T50 rainwater filter has an enormously high rainwater collection rate of over 90%. This means that, unlike other systems, a great deal of water is discharged into the storage tank, even in the case of a short, high-yielding rain shower, which often occurs in summer.

The increasing pollution of our environment has an impact on the quality of rainwater. It must be treated according to its intended use. The ultra-fine filtration of 0.1 mm prevents clogging problems of the pumps, valves or watering can.

The dirt deposits in the rainwater storage tank (ton, tank, cistern) are reduced by up to 99%.

The chemical impurities of the rainwater are reduced, as the substances, which are

adhere to the coarse and fine particles, do not get into the storage container.

The first 2-5 litres of rainwater, which are usually very heavily enriched with dirt,

most of it is discharged into the sewer. Only after the filter surface has been wetted does the filter „draw“ the cleaned water into the reservoir.



**Contents**

1. Vorwort ..... 5
2. Hinweise zur Installation ..... 5
3. Einbau ..... 6
4. Zur Regenwassernutzung mit unseren Filtern ..... 6
5. Lieferumfang / Einbau-Übersicht ..... 8

## 1. VORWORT

Zum Kauf unseres Regenfilters möchten wir Sie recht herzlich beglückwünschen. Sie haben eine gute Entscheidung getroffen. Bei der Auswahl der Materialien und der Verarbeitung haben wir darauf geachtet, daß eine lange Funktionsdauer gewährleistet ist. Darüberhinaus setzen wir nur umweltfreundliche Rohstoffe und Produktionsverfahren ein.
Sollten Sie trotz unserer strengen Qualitätskontrollen während der Garantiezeit von 6 Monaten Grund zur berechtigten Beanstandung haben, bitten wir um Vorlage des Regenfilters zusammen mit dem Kaufbeleg an der Verkaufsstelle. Sie erhalten umgehend Ersatz oder die Mängel werden behoben.Mit der Nutzung des Regenwassers tragen Sie dazu bei, unsere Umwelt für uns alle zu erhalten.

**Um Personen- und Sachschäden zu vermeiden, lesen Sie die vorliegende Bedienungsanleitung bitte aufmerksam durch. Bitte beachten Sie alle Sicherheitshinweise und Anweisungen zum sachgemäßen Gebrauch des T50. Eine Nichtbeachtung der Anweisungen und Sicherheitshinweise können zu körperlichen Schäden oder zu Sachschäden führen.
Bitte bewahren Sie die Bedienungsanleitung mit den Anweisungen und Sicherheitshinweisen sorgfältig auf, um jederzeit darauf zurückgreifen zu können.
Bitte laden Sie stets die neueste Ausführung der Bedienungsanleitung von www.profi-pumpe.de unter „download“ herunter. Diese ist stets maßgebend.**

## 2. HINWEISE ZUR INSTALLATION

- AUTOMATISCHE FÜLL-STOP-FUNKTION
  Der Regenfilter wird zur automatischen Befüllung von Regentonnen,Tanks oder Fässern eingesetzt. Soll die automatische Füll-Stop-Funktion genutzt werden, so ist auf die entsprechende Einbauhöhe zu achten. Die untere Auflagekantedes Siebelements muß ca. 4 cm unterhalb des Regentonnenrandes liegen. Der Behälter wird max. bis zu dieser Höhe gefüllt ohne über-zulaufen.
- SCHLAUCHANSCHLUSS
  Passend zum Regenfilter ist ein Reduzierstück vom HT50- Rohrauf 5/4-Zoll-Schlauch erhältlich. Das Reduzierstück kann auch als Wanddurchführung für Regentonnen verwendet werden.-
- ANSCHLUSS-ABSICHERUNG
  Bei entsprechenden Einbaubedingungen ist das HT50- Rohr gegen das Ablösen vom Filterstutzen mittels handelsüblicher Wandschellen zu sichern.-
- EINBAUORT
  Der Regenfilter ist auch bedingt zum Einbau innerhalb von Gebäuden geeignet. Die Hinweise zum Einbau sowie zu Wartung & Service sind unbedingt zu beachten. Insbesondere muß die-Gummidichtung der Sichtscheibe regelmäßig gepflegt werden.

### 3. EINBAU

- Einbauhöhe auswählen. Bei Nutzung der Füll-Stop-Automatik die Höhe der Regentonne- mit Hilfe einer Wasserwaage am Fallrohr markieren. Von dieserMarkierung jeweils um 9 cm nach oben und unten versetzt weitereMarkierungen anbringen. Die Einbauanleitung als Markierhilfeverwenden (s. Abb. 1/2).
- Das Fallrohr an den unteren und oberen Markierung durchtrennen und den abgetrennten-Abschnitt entfernen (s.Abb. 2/3).
- Vorhandene Rohrschellen ggfl. lösen (s. Abb. 4).
- Filter einsetzen.
  Reduktion entsprechend der Rohrweite auswählen. Die nicht benötigten Reduktionen am unteren Anschluß des Regenfilters mit einem Messer ausstechen. Beim Anschluß an Fallrohre mit 100-105 mm Innendurchmesser die längeren Stege am äußeren Anschlußstutzen (s. unteren Anschluß am Filter) auf das passende Maß kürzen. Die nicht benötigten Reduktionen am oberen Reduzierring werden ebenfalls entfernt.

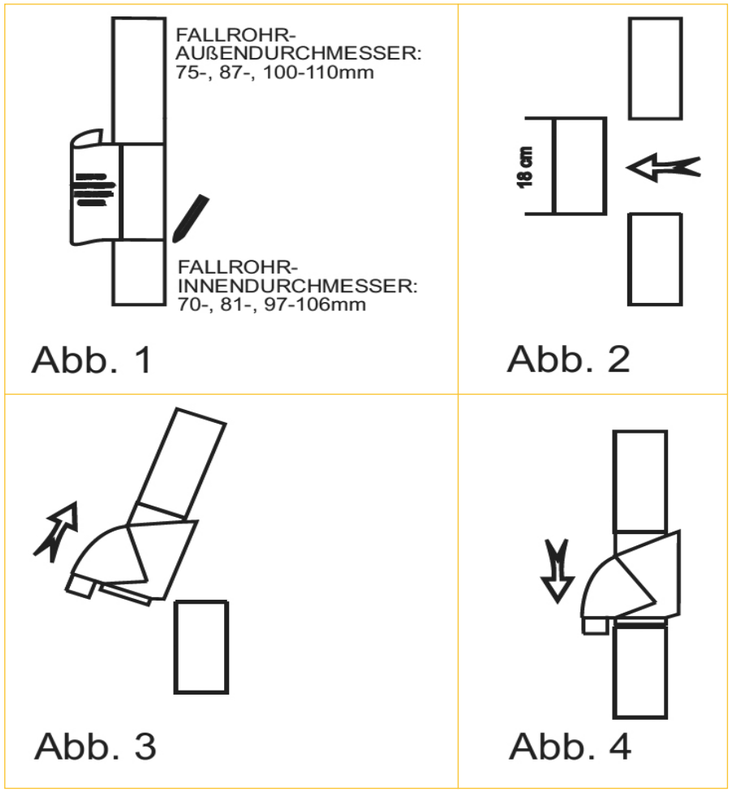

Abb. 1 Abb. 2 Abb. 3 Abb. 4

- Ggf. Gummidichtungen auf den Rand des Fallrohres oder der Filteranschlüsse einlegen (ggf. mit Gleitmittel behandeln).
- OberesTeilstück des Fallrohres zur Seite abbiegen.
- **Siebelement aus dem Streif-Filter herausnehmen!**
- Filter gemäß Abb. 3 und 4 einsetzen und auf festen Sitz prüfen.
- Siebelement einsetzen.
- Rohrschelle befestigen.
- Um eine dauerhafte Dichtigkeit der Sichtscheibe am Gehäuse zu gewährleisten, ist es vorteilhaft, auf die Dichtflächen der Sichtscheibe und des Gehäuses ein Pflegemittel für Moosgummi (z.B. säurefreies Fett) aufzutragen. Nach Schließen der Sichtscheibe ist das überschüssige Pflegemittel zu entfernen.
- **Unbedingt sofort Verbindung zum Regenspreicher herstellen**
- Der Regenfilter kann sowohl vertikal als auch in Schräglage eingebaut werden. In jedem Einbaufall ist das Fallrohr so auszurichten, daß stets die gesamte Filterfläche vom Regenwasser durchströmt wird. Bei kleinerem Abstand als 1m zwischen Filter und Dachrinne empfehlen wir die Verwendung eines 0,2mm-Siebes. Dieses ist als Ersatzteil erhältlich.



**BEACHTEN SIE BITTE UNSERE HINWEISE ZU WARTUNG UND SERVICE. FÜR SCHÄDEN, DIE DURCH NICHTBEACHTUNG UNSERER ANLEITUNG ENTSTEHEN, ENTFÄLLT JEGLICHE GEWÄHRLEISTUNG**

In unseren Testreihen, die über einen ausreichenden Zeitraum durchgeführt wurden, hat sich der Regenfilter hervorragend bewährt.

Der Regenfilter ist weitgehend wartungsfrei. Er weist eine überdurchschnittlich gute Selbstreinigung auf.

Der Schmutzanfall ist an verschiedenen Dachflächen und Standorten sehr unterschiedlich. Aus diesem Grund sind allgemeingültige Aussagen zur Häufigkeit der Filterreinigung nicht möglich.

Wir empfehlen, die Verschmutzung der Siebfläche in regelmäßigen Zeitabständen, den Standortverhältnissen entsprechend, zu kontrollieren.

Zur Wartung bitte die Laschen der Sichtscheibe leichtauseinander drücken und das Filterelement herausnehmen. Dieses kann nun mit einem scharfen Wasserstrahl unter Zuhilfenahme einer Bürste mit feinen Kunststoffborsten und ggf. handelsüblichem Putzmittel gereinigt werden.

**Bei Vorliegen entsprechender Standortbedingungen, die ein Zufrieren von Fallrohren begünstigen, sind entsprechende Schutzmaßnahmen zu ergreifen.**

- Selbstreinigende Bauart - Wirkungsgrad über 90%
- Edelstahlsieb, Filterfeinheit / Maschenweite 100µm (0,1mm)
- Universal-Anschluss für Fallrohre mit RG 75-110mm Außendurchmesser
- Für Dachflächen von bis zu 100m²
- Anschluss zum Regenspeicher: Stutzen HT 50 zum Anschluss an eine Zisternealternativ Anschluss-Set (Sonder-Zubehör) zum Anschluss an die Regentonne
- Füll-Stopp-Automatik -- kein Überlaufen der Regentonne

### 4. ZUR REGENWASSERNUTZUNG MIT UNSEREN FILTERN

Der Regenwasserfilter T50 weist einen enorm hohen Regenwassererfassungsgrad von über 90% auf. Dadurch wird auch bei einem kurzen ergiebigen Regenschauerwie er im Sommer häufig vorkommt, im Gegensatz zu anderen Systemen sehr viel Wasser in den Speicher abgeleitet.

Die zunehmende Verschmutzung unserer Umwelt hat Auswirkungen auf die Qualität des Regenwassers. Entsprechend dem Verwendungszweck muß dieses aufbereitet werden. Durch die Feinstfilterung von 0,1mm werden Verstopfungsprobleme der Pumpen, der Ventile oder der Gießkanne vermieden.

Die Schmutzablagerungen im Regenwasserspeicher (Tonne,Tank, Zisterne) werden um bis zu 99% verringert.

Die chemischen Verunreinigungen des Regenwasserswerden reduziert, da die Substanzen, die an den Grob- und Feinpartikeln haften, nicht in den Vorratsbehälter gelangen.

Die ersten 2-5 Liter Regenwasser, die in der Regel sehr stark mit Schmutz angereichert sind, werden zum größtenTeil in den Abwasserkanal geleitet. Erst nach der erfolgten Benetzung der Filteroberfläche „zieht“ der Filter das gereinigte Wasser in den Speicher ab.

## 5. DELIVERY SCOPE / INSTALLATION OVERVIEW
## LIEFERUMFANG / EINBAU-ÜBERSICHT

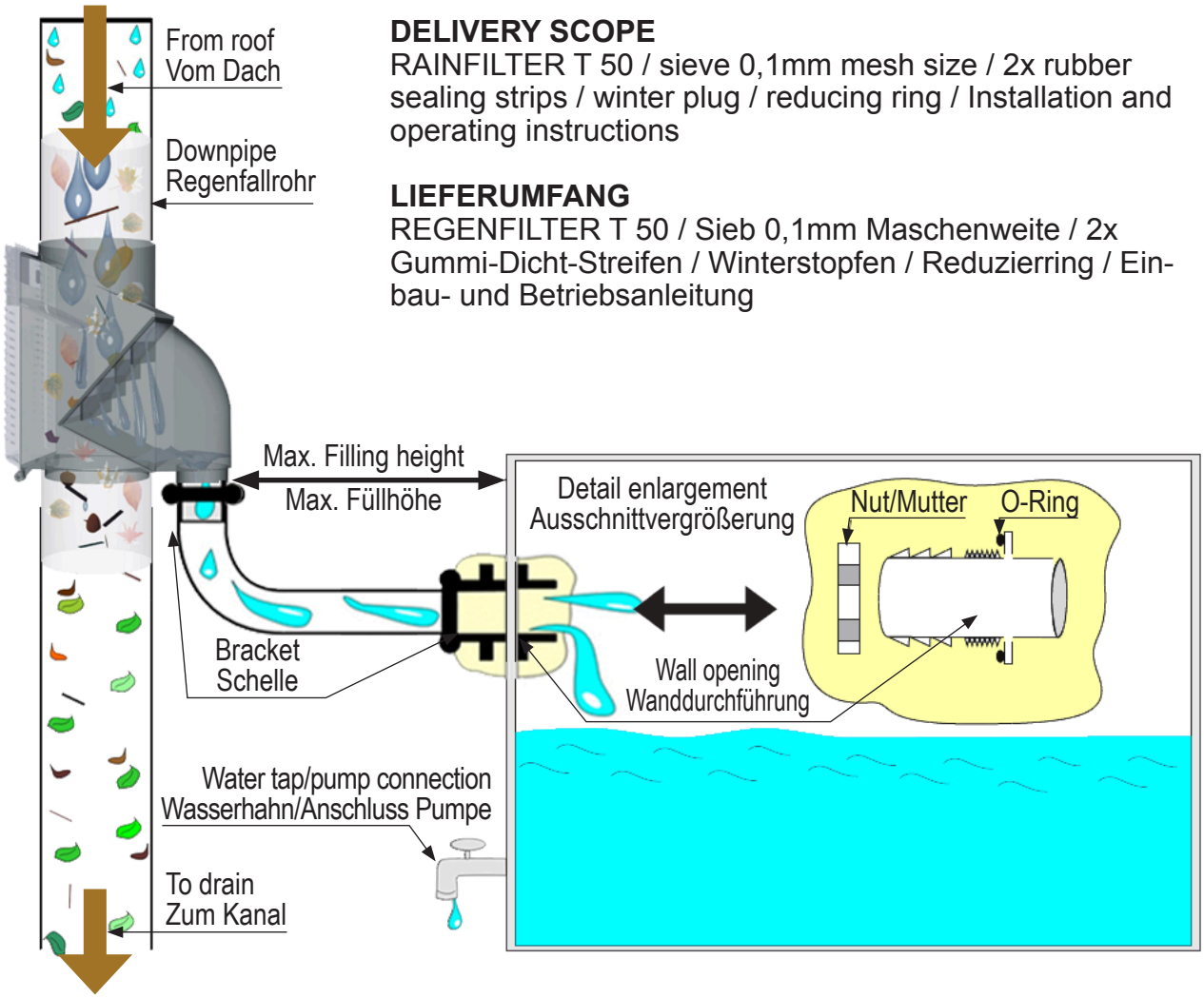


**DELIVERY SCOPE**
RAINFILTER T 50 / sieve 0,1mm mesh size / 2x rubber sealing strips / winter plug / reducing ring / Installation and operating instructions

**LIEFERUMFANG**
REGENFILTER T 50 / Sieb 0,1mm Maschenweite / 2x Gummi-Dicht-Streifen / Winterstopfen / Reduzierring / Einbau- und Betriebsanleitung

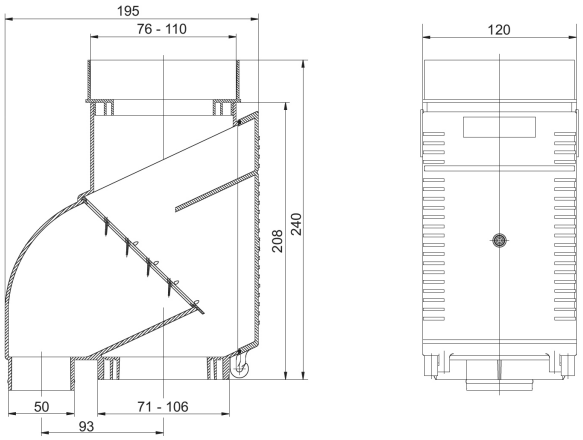


Alle Maße in mm

Schematic illustration as an example. Please refer to the offer description for the contents of delivery.

Schematische Darstellung als Beispiel. Den Lieferumfang entnehmen Sie bitte der Angebots-Beschreibung.

## Imprint/Impressum

**1A Profi Handels GmbH**
www.profi-pumpe.de
Email: info@1a-profi-handel.de
Tel.: (+49) 0611-9 45 87 76-0
Fax: (+49) 0611-9 45 87 76-11